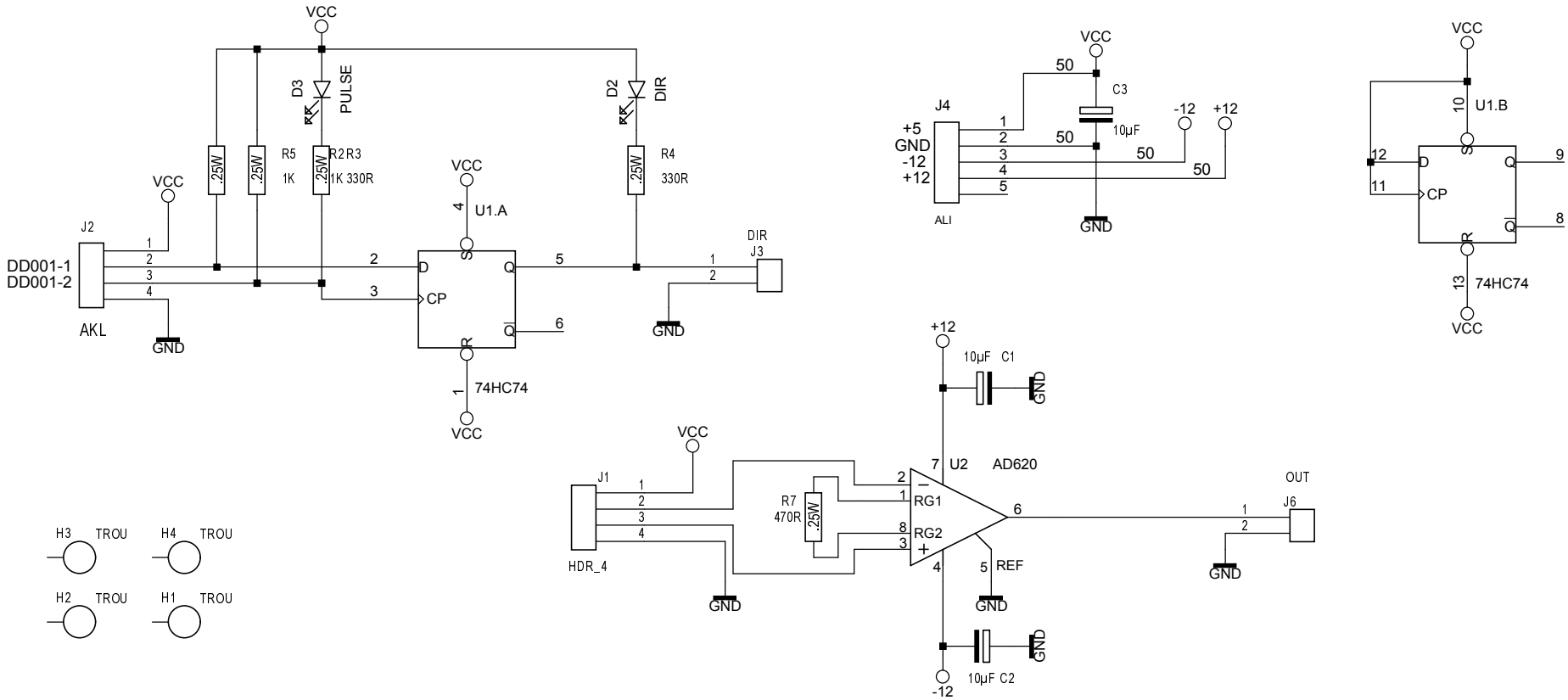

H3 TROU H4 TROU

H2 TROU H1 TROU

AN116V1 - 21/04/2004